PROJ. ZAGĘSZCZACZE OSADU NADMIERNEGO OB - 40 AB

1 : 100

PRZEKRÓJ A - A

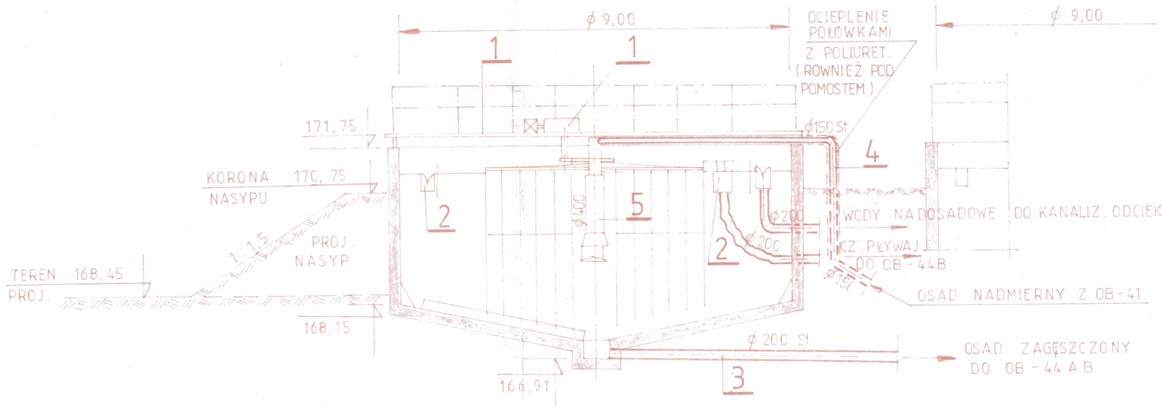

WIDOK Z GÓRY

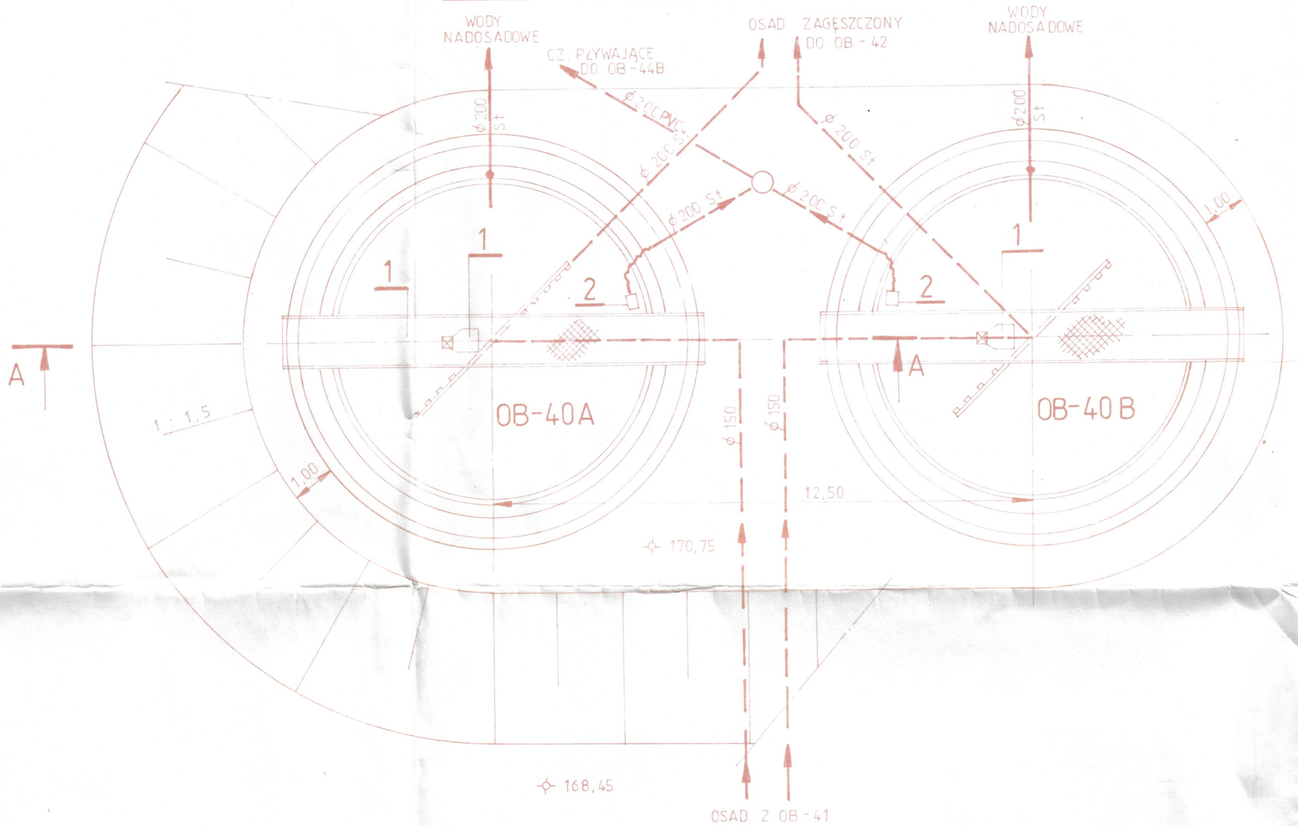

PLAN SYTUACYJNY

1 : 250

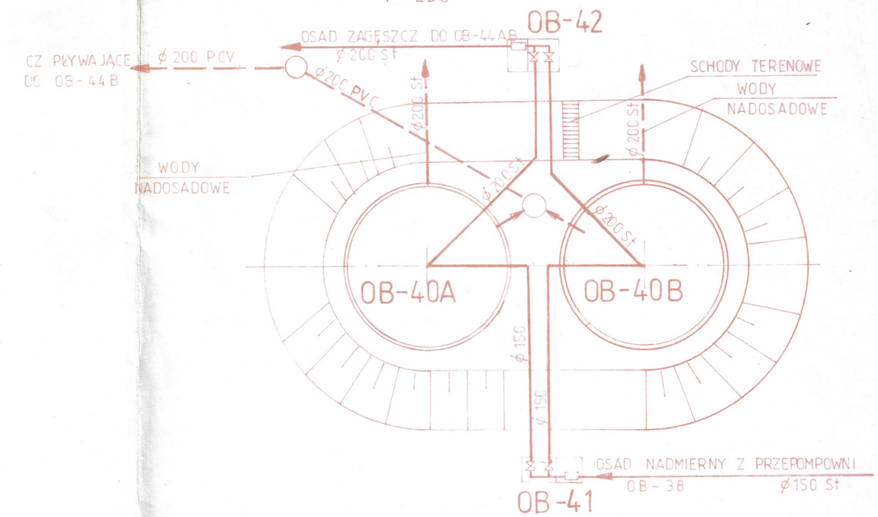

04.06.93

Projektował:	P. KUBISIAK S. ZIEMIEC		04-118 Warszawa ul. Ostrobramska 103 tel./fax 10-24-01 tel. 10-00-81 w. 312-326 80-958 Gdańsk ul. Podwale Przedmiejskie 30 tel. 31-50-21 w. 344 DOR-EKO
Opracował:	T. CISZEK		
Kreślił:	Z. KOWALSKA		
Kier.prac.	J. KARWACKI		
Zamawiający inwestor:	„PROCHEM" S.A - WARSZAWA	Zakład/Pracownia:	Skala: 1:100, 1:250
Opracowanie Obiekt:	MODERNIZ. OCZYSZCZALNI ŚCIEKÓW W LEŻAJSKU	Faza proj. ZTE	Nr. proj. DE - 6 / 92
Przedmiot rys.	ZAGĘSZCZACZE OSADU NADMIERNEGO OB - 40 A B	Data 06. 93	Nr rys. T - 21 / II